CARESSI®

CAPS
STECKDOSEN
NEU VON CARESSI

Küchenzubehör

2025

NEU VON CARESSI

Steckdosen
CAPS

CAPS	Artikelnr.	Ausführung	Beschreibung
	009425	Edelstahl	Einbaumodell. Einbau in Rückwand, Küchenfront oder Arbeitsplatte. Lieferung mit Aluminium-Dekorring.

CAPSBK	Artikelnr.	Ausführung	Beschreibung
	009426	Schwarz	Einbaumodell. Einbau in Rückwand, Küchenfront oder Arbeitsplatte. Lieferung mit Aluminium-Dekorring.

CAPSWH	Artikelnr.	Ausführung	Beschreibung
	009427	Weiβ	Einbaumodell. Einbau in Rückwand, Küchenfront oder Arbeitsplatte. Lieferung mit Aluminium-Dekorring.

CAPSGM	Artikelnr.	Ausführung	Beschreibung
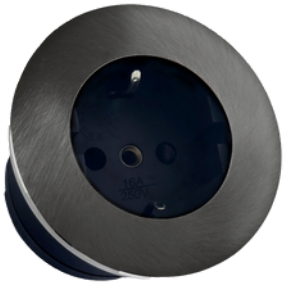	009428	Gun Metal	Einbaumodell. Einbau in Rückwand, Küchenfront oder Arbeitsplatte. Lieferung mit Aluminium-Dekorring.

CARESSI®

NEU VON CARESSI

Steckdosen
CAPS

CAPSCO	Artikelnr.	Ausführung	Beschreibung
	009429	Copper	Einbaumodell. Einbau in Rückwand, Küchenfront oder Arbeitsplatte. Lieferung mit Aluminium-Dekorring.

CAPSG	Artikelnr.	Ausführung	Beschreibung
	009430	Samtgold	Einbaumodell. Einbau in Rückwand, Küchenfront oder Arbeitsplatte. Lieferung mit Aluminium-Dekorring.

TECHNISCHE DATEN

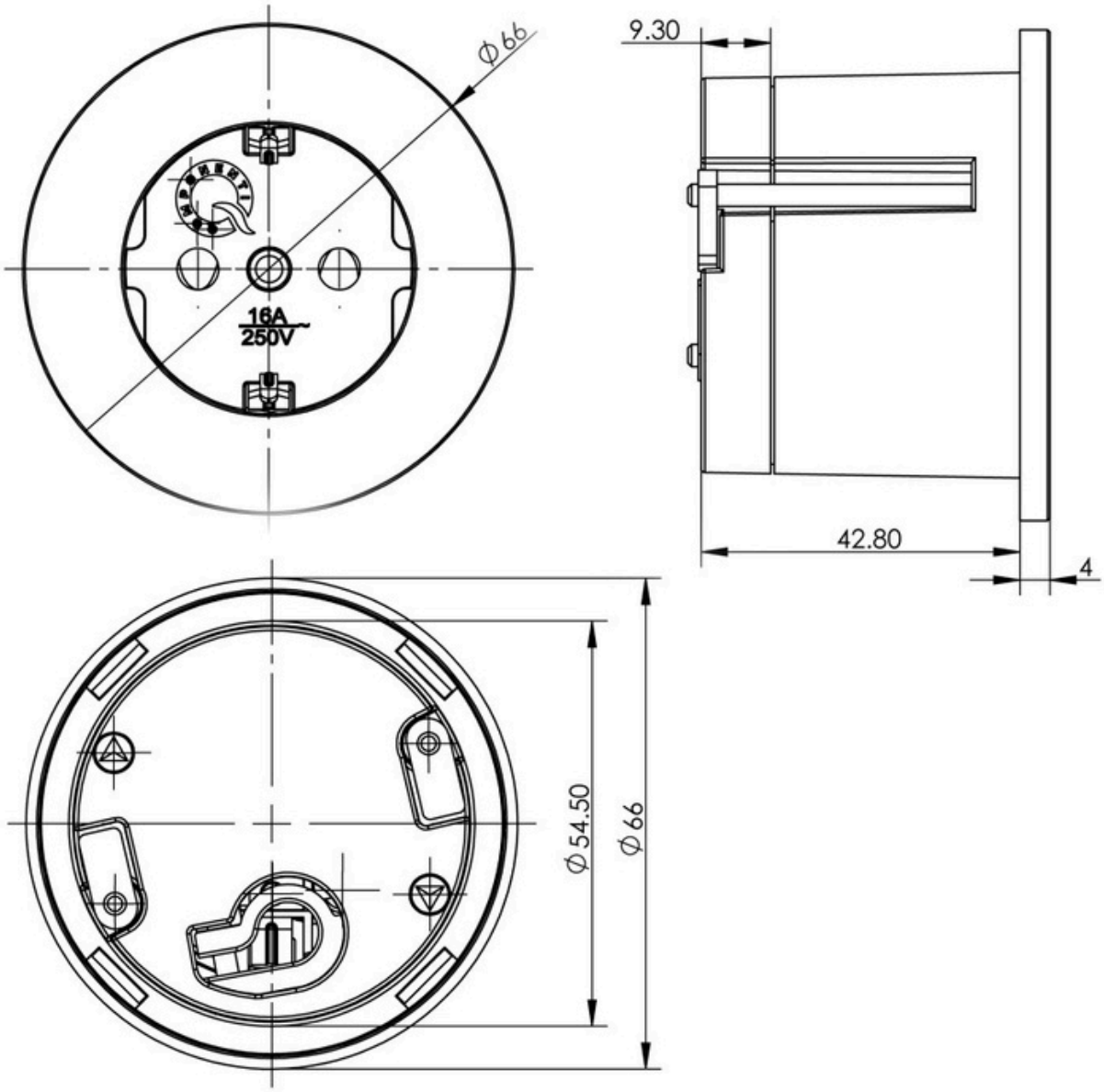

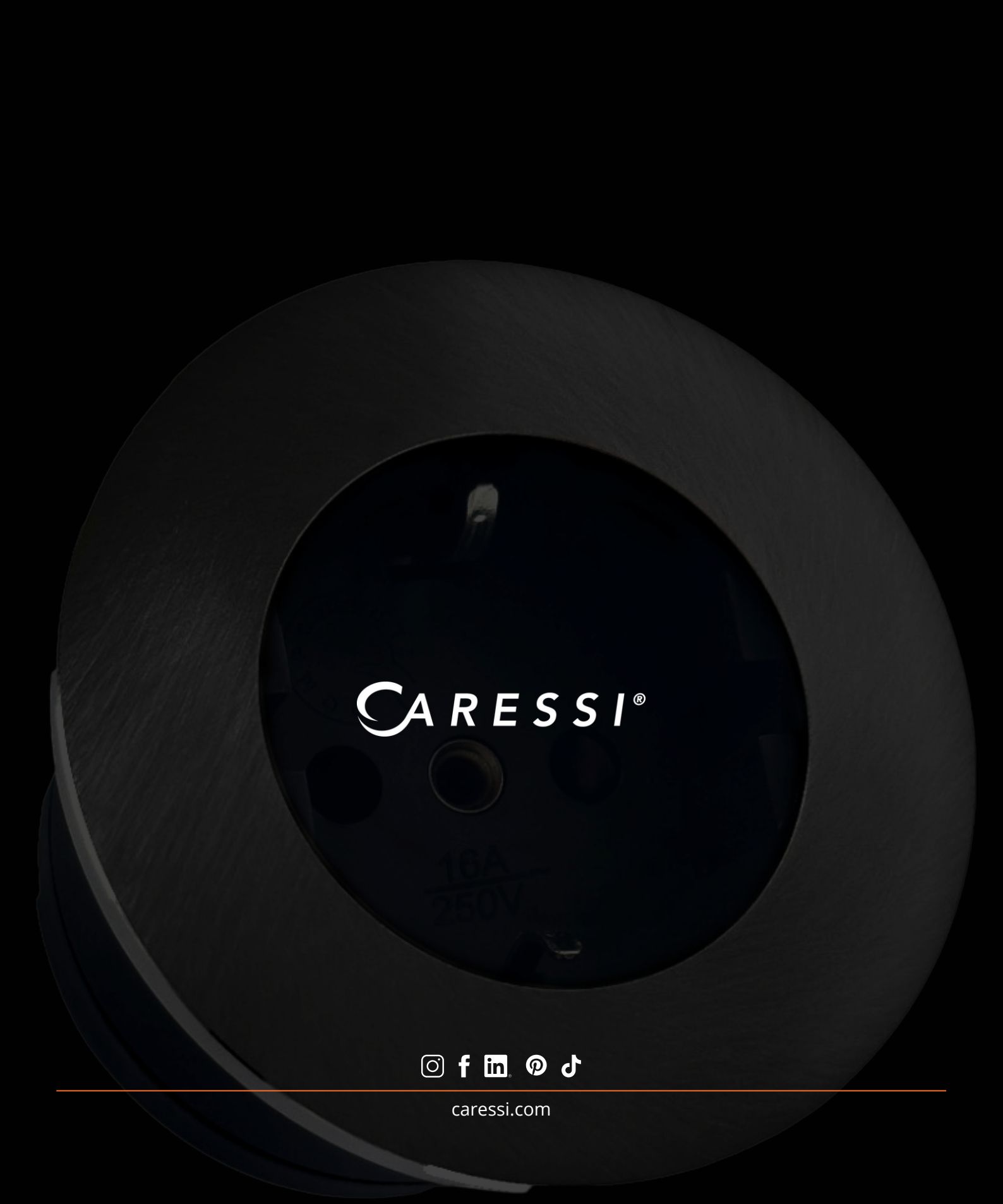

caressi.com

Copyright © 2025 Caressi B.V.

Weteringstraat 8, 7041 GW, ‘s Heerenberg, Nederland | +31 (0)314 378316 | info@caressi.nl